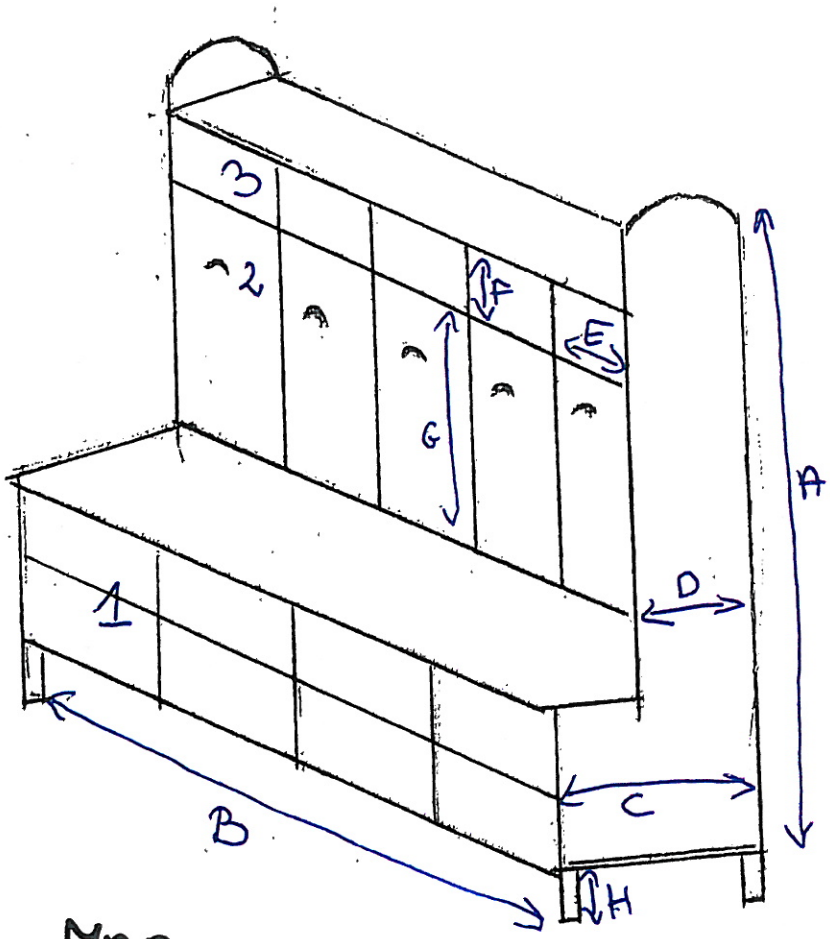

ZABUDOWA SZAFKI

SZAFA NA MATERACE

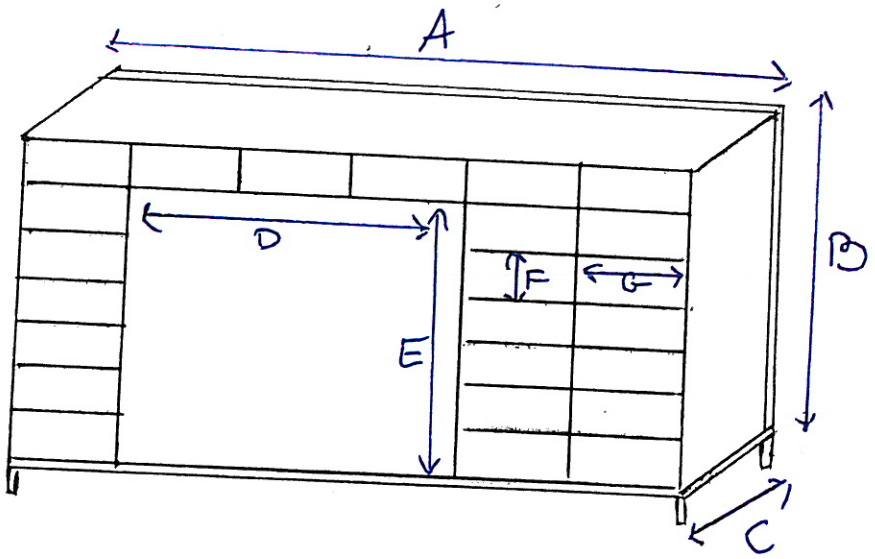

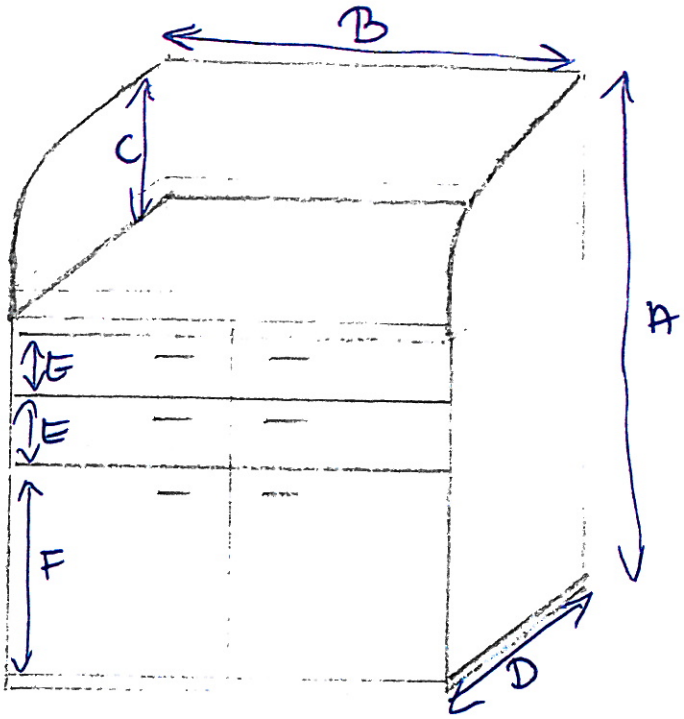

PRZENIJAK STOJĄCY

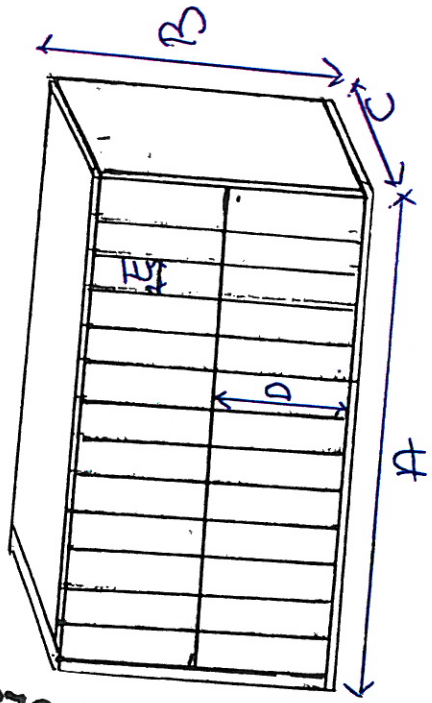

SZAFKA NA
PIEŁUCHY

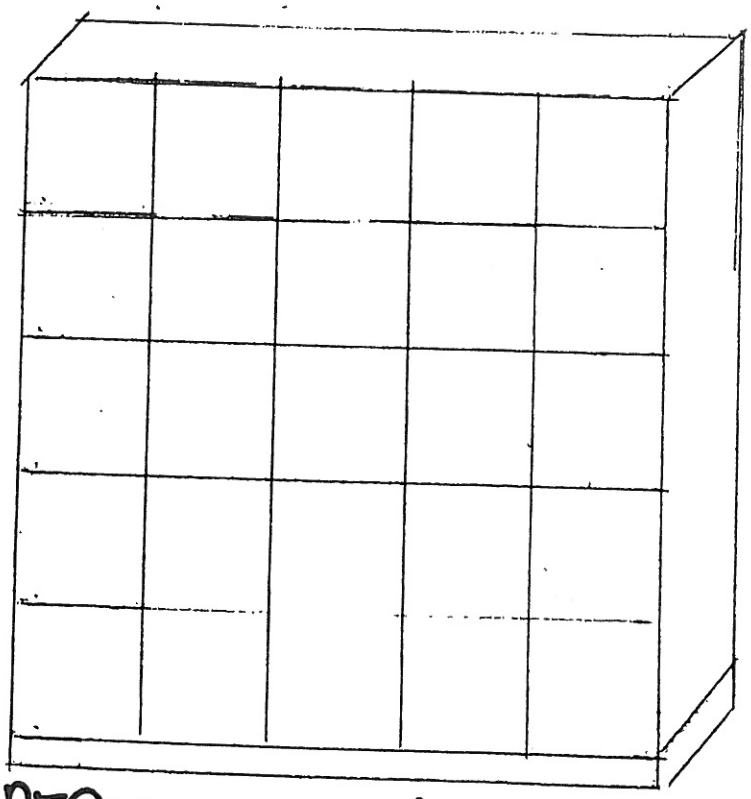

REGAŁ NA NOCNIKI

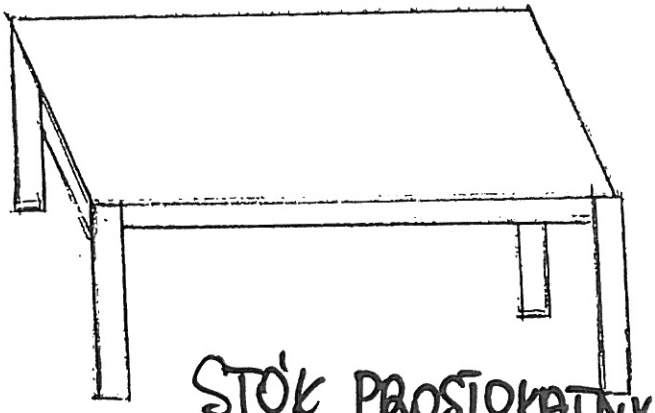

STÓŁ PROSTOKĄTNY

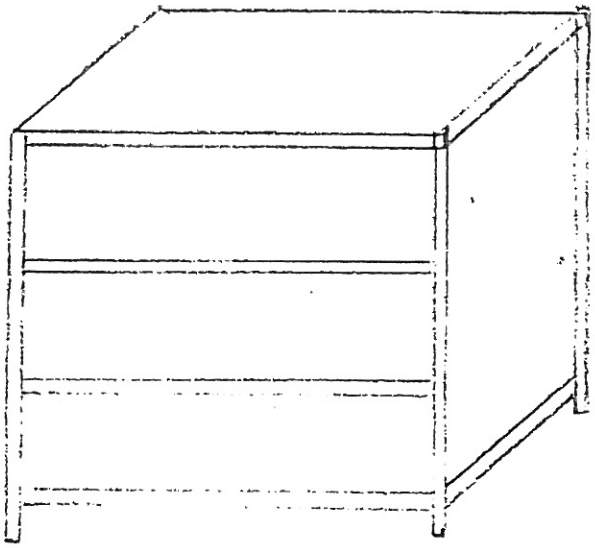

SZAFKA
OTWARTA

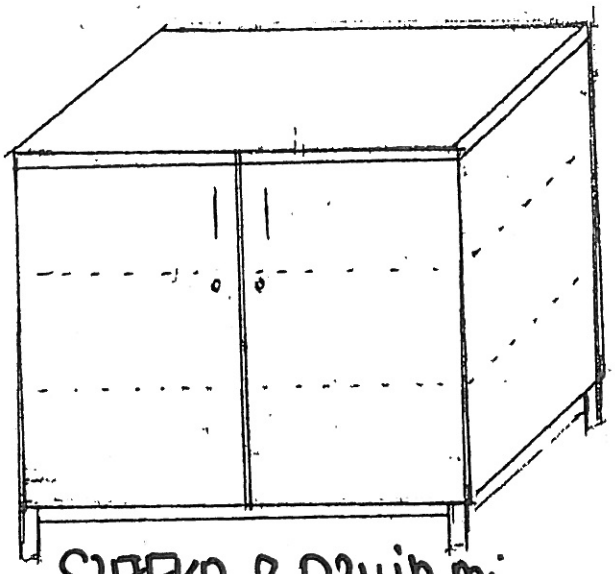

SZAFKA Z DRZWIAMI
DWUSKRZYDŁOWYMI

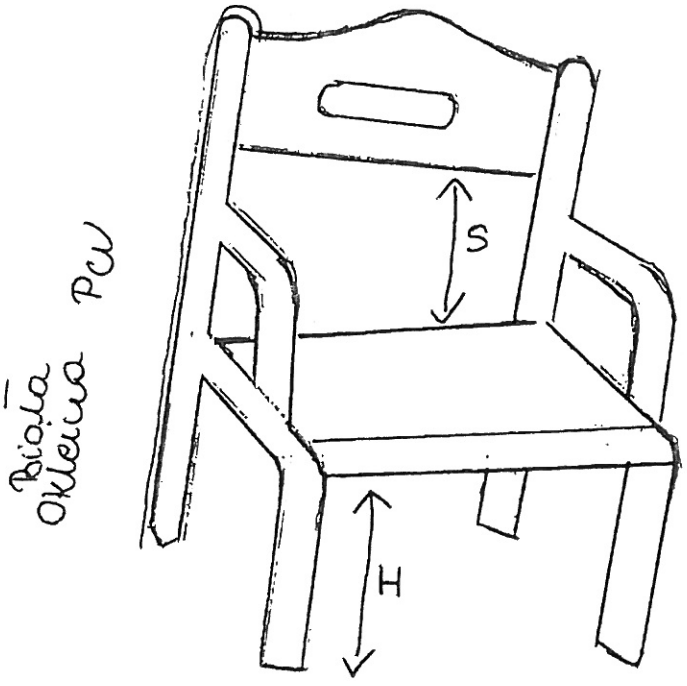

Biała Okleina PCV

KRZESŁO "10"

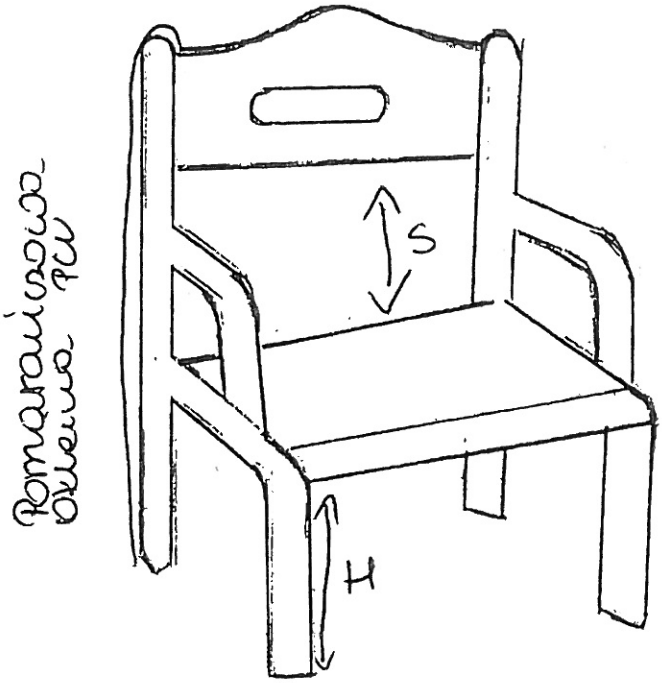

KRZESKO „1"

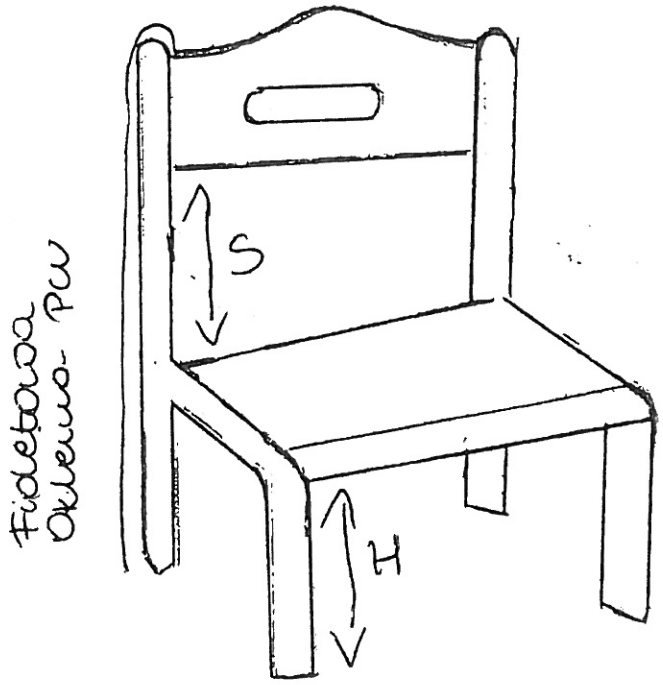

KRZESŁO 1:2⁴

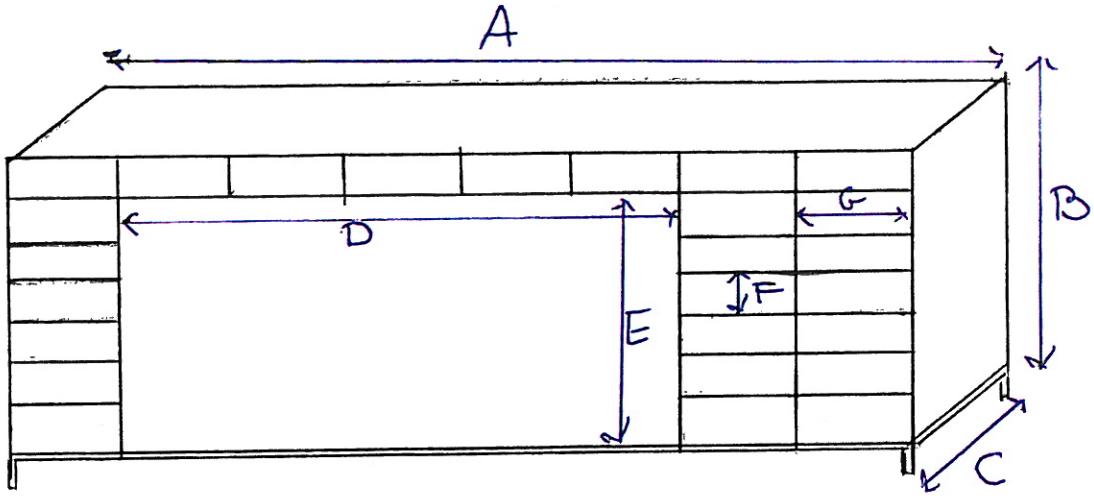

SZAFA NA MATERACE